## PRZEKRÓJ

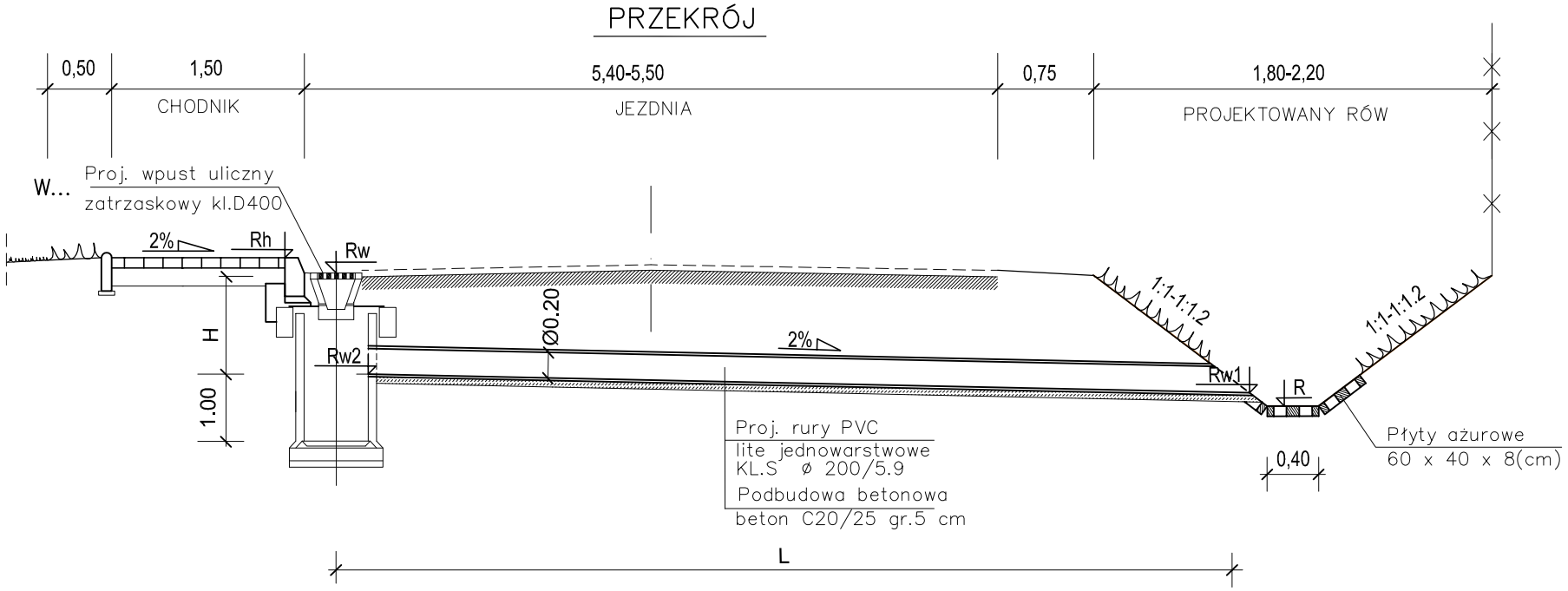


## SZCZEGÓŁ OBETONOWANIA RUR PVC ø200

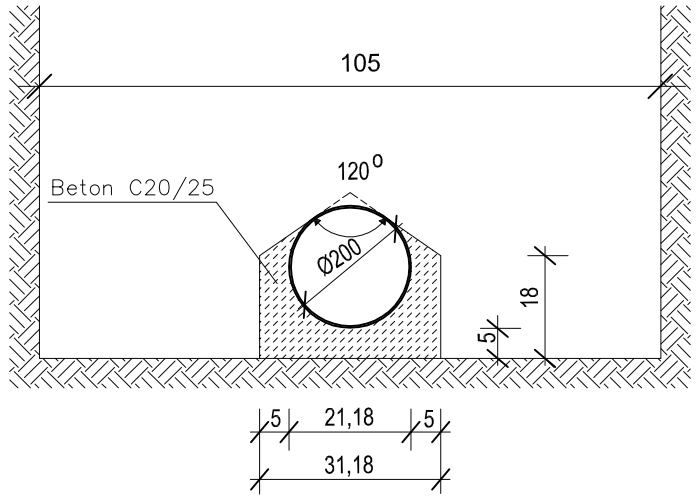


## WIDOK

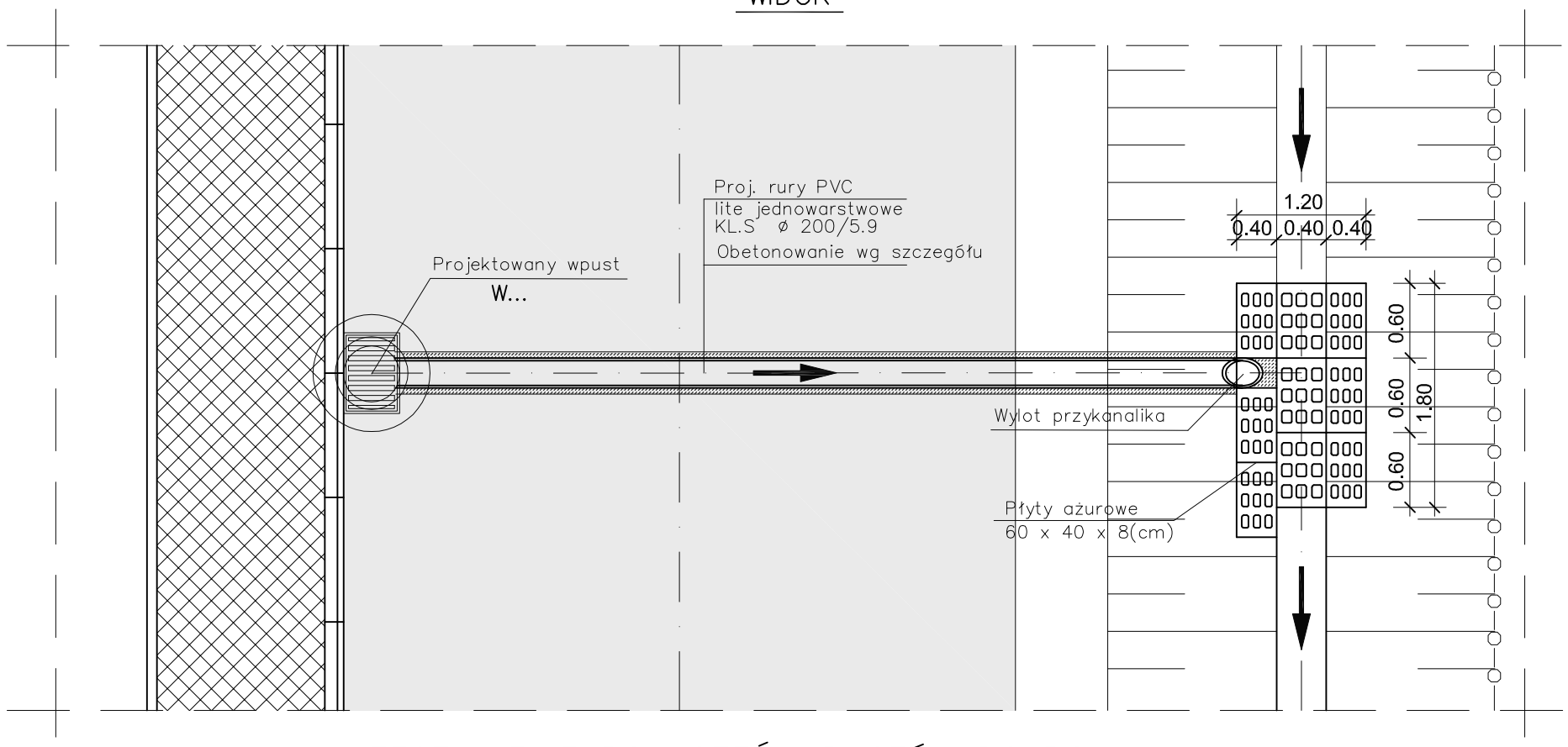


## ZESTAWIENIE POŁĄCZEŃ WPUSTÓW DO ROWU

| Pikietaż przy wpustach wg profilu | Numer wpustu | Numer wylotu przykanalika | Rzędne (m) | | | | | Wysokość komory wpustu (m) | Długość podłączenia wpustów (m) |
|---|---|---|---|---|---|---|---|---|---|
| | | | nawierzchni chodnika str.lewa | dna rowu (studni) | wpustów | wlot do proj. rowu (studni) | wylotu z komory wpustu | | |
| | W... | Wy... | Rh | R | Rw | Rw1 | Rw2 | H | L |
| 0+06,0 | W1 | St.D1 | 287,02 | (286,00) | 286,88 | (286,09) | 286,18 | 0,70 | 4,50 |
| 0+80,0 | W2 | Wy 1 | 288,07 | 287,00 | 287,93 | 287,10 | 287,23 | 0,70 | 6,50 |
| 1+60,0 | W3 | Wy 2 | 289,48 | 288,50 | 289,36 | 288,55 | 288,68 | 0,68 | 6,50 |
| 2+33,5 | W4 | Wy 3 | 291,69 | 290,70 | 291,55 | 290,74 | 290,90 | 0,65 | 8,00 |
| 3+21,0 | W5 | Wy 4 | 294,01 | 292,90 | 293,87 | 293,00 | 293,14 | 0,73 | 7,00 |
| 4+00,0 | W6 | Wy 5 | 296,35 | 295,30 | 296,21 | 295,40 | 295,54 | 0,67 | 7,00 |
| 4+68,5 | W7 | Wy 6 | 298,29 | 297,00 | 298,15 | 297,21 | 297,45 | 0,70 | 12,00 |


Firma Usługowo–Handlowa "WNUK"
ul. Krakowska 13 c, 42–200 Częstochowa
tel. /0–34/ 365–69–20


| | |
|---|---|
| TEMAT: | KUŹNICA STARA - droga dojazdowa do szkoły, D - 117<br>INWESTOR : URZĄD GMINY PORAJ<br>ul.Jasna 21 42-360 PORAJ |
| OBIEKT: | PROJEKT BUDOWLANY - budowa chodnika |
| RYSUNEK: | SCHEMAT PODŁĄCZENIA WPUSTÓW DO ROWU |
| PROJEKTOWAŁ: | inż. Tadeusz Klimczak<br>spec. konstr. – inż. AJ 83861/9/1982/79 |
| SPRAWDZIŁ: | mgr inż. Jerzy Kocyga<br>spec. konstr. – inż. FT–83861/6/520/82 |

| Nr umowy: | Data: | Skala: | Nr rysunku: |
|---|---|---|---|
| 52/2011 | 08.2011 | 1:50 | 10. |