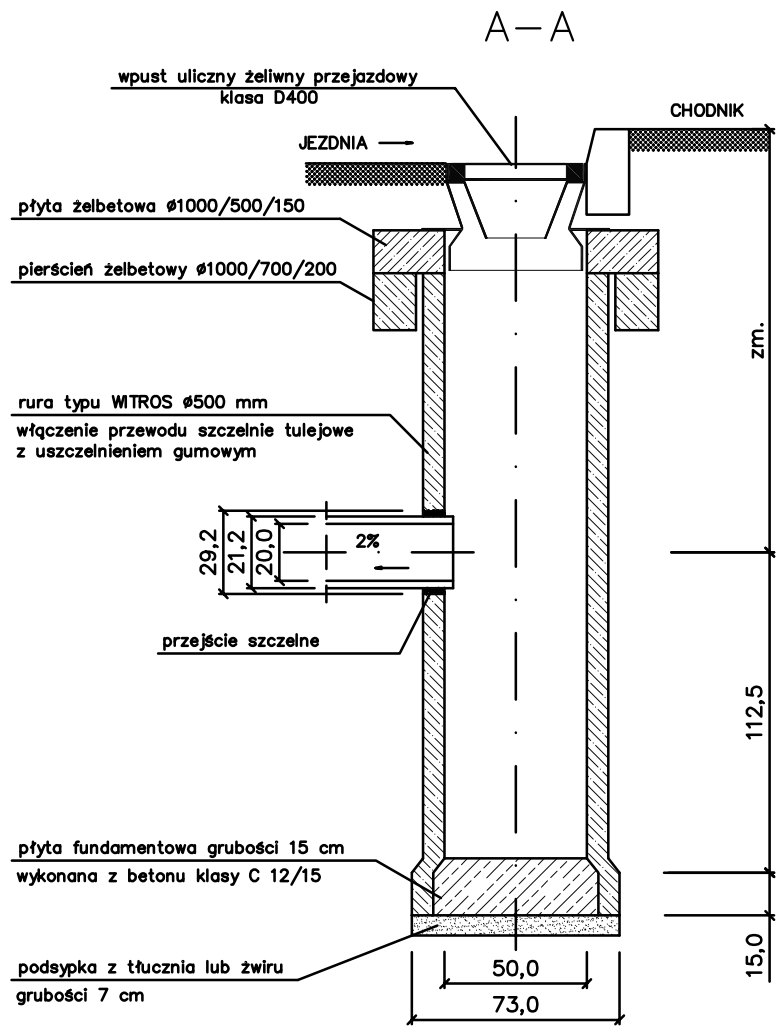

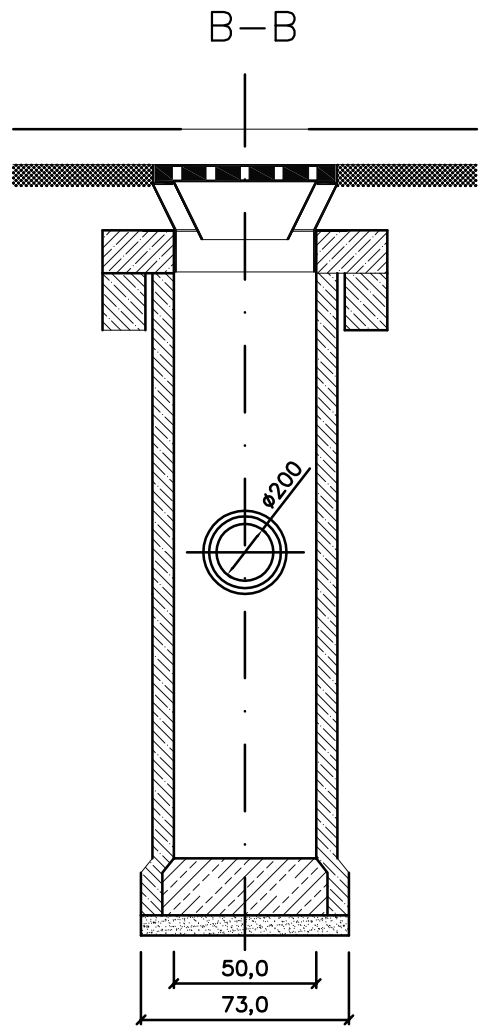

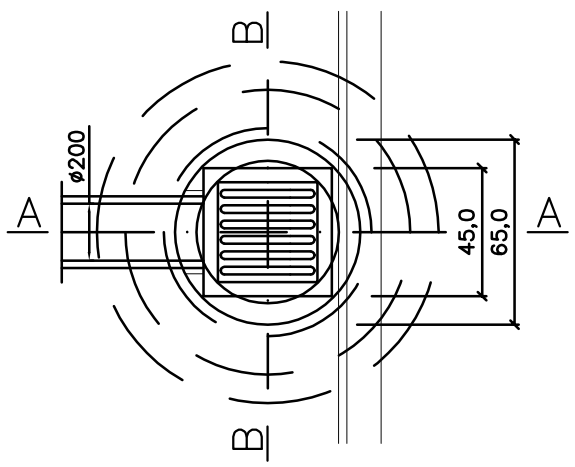

Studzienka ściekowa
z wpustem i osadnikiem

Rys.nr 11.